INNOLevel серия **N-HT**

Сигнализатор предельного уровня сыпучих материалов, исполнение для высоких температур процесса.

Техническая информация

Обзор применений / Принцип действия:

Обзор применений

Сигнализатор INNOLevel представляет собой датчик уровня и используется для мониторинга уровня сыпучих продуктов. Он может быть использован в качестве датчика заполнения, опустошения или промежуточного уровня.

Стандартные примеры применения датчика уровня для сыпучих материалов, плотность которых не менее 100г/л, подвергающихся температурной обработке:

- Клинкер, цемент
- Песок, щебень
- Металлизированные окатыши
- Уголь, угольная пыль
- и многое другое...

Сигнализатор INNOLevel применяется для достоверного определения уровня заполнения, а также обладает рядом преимуществ:

- Опорный подшипник качения вала обеспечивает высокую стойкость к механическим нагрузкам
- Экономичное решение для высокотемпературных процессов

Сигнализатор INNOLevel размещается на емкости(сверху или сбоку) на требуемой для выполнения измерений высоте.

Принцип работы

Измерительная лопасть приводится в действие синхронным двигателем. При контакте лопасти с материалом происходит останов двигателя. Возникающий реактивный момент используется, чтобы привести в действие микровыключатель, который выдает сигнал (регистрация уровня материала). При снижении уровня материала, пружина возвращает двигатель в исходное положение, лопасть освобождается, и двигатель снова включается.

Размеры / Материалы:

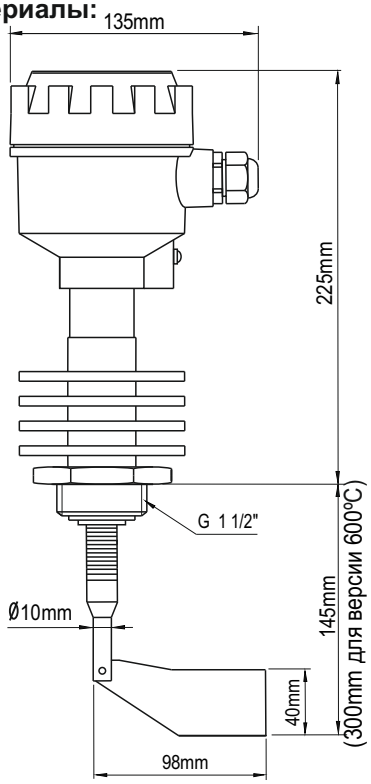

Версия с муфтовой лопастью

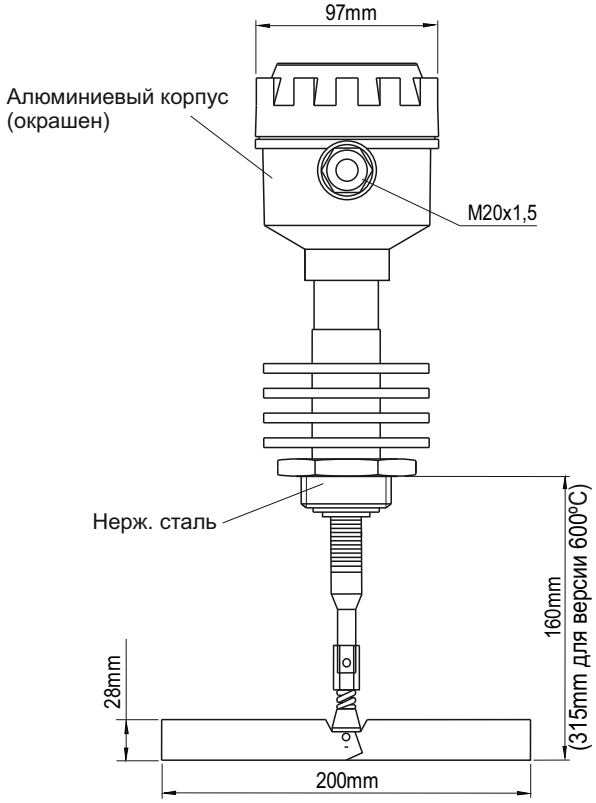

Версия со складной лопастью

Информация несет ознакомительный характер. Производитель вправе вносить изменения в конструкцию.

Мех. характеристики:

Класс защиты	IP65
Подшипник	Подшипник качения
Уплотнение	Радиальное уплотнение вала
Проскальзывающая муфта	Защита привода от ударов по лопасти
Скорость вращения лопасти	1 об/мин
Задержка сигнала	Свободная лопасть → покрытие ≈ 1.5 сек. Покрытая лопасть → освобождение ≈ 0.2 сек.
Вес	Прибл. 2.5 кг

Эл. характеристики:

Напряжение питания	Переменный ток: 230В или 110В или 24В 50/60Гц Все напряжения ±10% макс. 4ВА Постоянный ток: 24В пост. тока ±10% макс. 2.5Вт
Выходной сигнал	Микровыключатель без потенциала (SPDT) макс. 250В перем. тока, 5А, неиндуктивный макс. 30В пост. тока, 3А, неиндуктивный
Допустимые предохранители	макс. 5А
Класс защиты	I
Категория установки	II
Степень загрязнения	2
Изоляция	Источник питания выходного сигнала: 2225 В (среднеквадратичное)

Электрическое соединение:

Переменный ток:

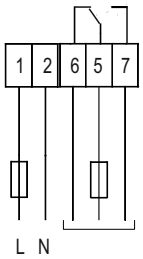

Источник питания Выходной сигнал

Постоянный ток:

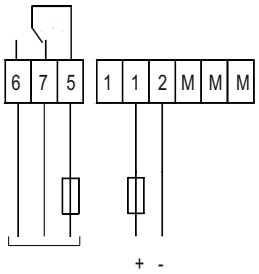

Выходной сигнал Источник питания

Условия функционирования:

Рабочая температура	-40ºC...+250ºC; -40ºC...+600ºC (в зависимости от версии)
Макс. рабочее давление	0.8бар
Мин. плотность продукта	> 100г/л
Свойства сыпучего материала	Размер частиц < 50мм
Допустимая мех. нагрузка	макс. 500Н на конце вала

Установка

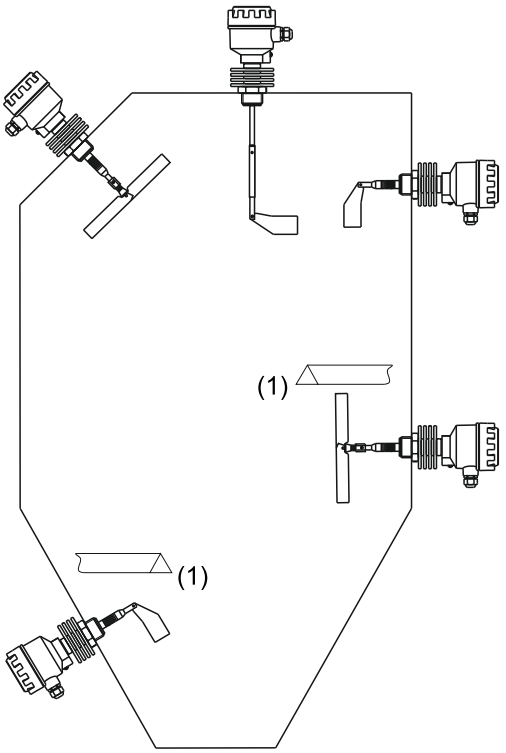

Соблюдайте максимально допустимую механическую нагрузку

(1) Рекомендуется устанавливать защитный козырек при высоких механических нагрузках

Крепеж / Уплотнение

Используется тефлоновая лента

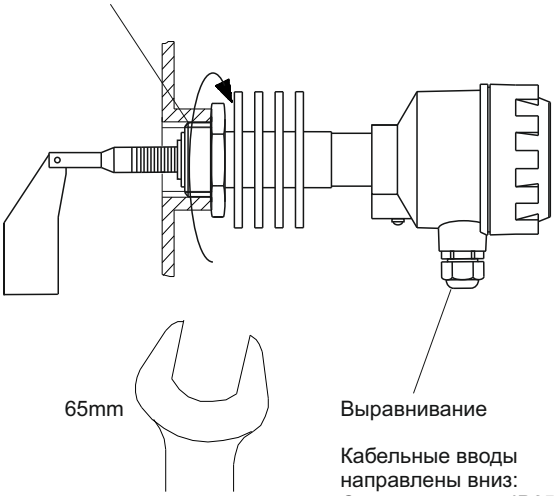

Выравнивание

Кабельные вводы направлены вниз: Степень защиты IP65

Кабельный ввод

Для герметичности используйте кабель соответствующего сечения

Стандартная муфтовая лопасть 40x98 мм позволяет производить установку датчика в штуцерный ввод длиной до 40 мм без ее демонтажа. При наличии штуцерного ввода большей длины, а также в условиях ограниченного пространства, необходимо применять датчик со складной лопастью 28x200 мм.

Настройка

Регулировка силы натяжения пружины

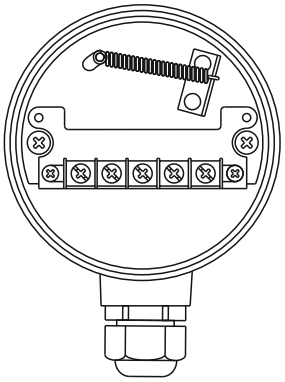

сильно налипающий материал (положение пружины 1)

легкий материал (положение пружины 4)

(заводская установка - положение пружины 2)

Опции

Гайка для монтажа

Шестигранная гайка 1 1/2" для монтажа сигнализатора INNOLevel серии N-HT.

Варианты исполнений:

1. Материал: сталь
   Артикул: ДУ40С

2. Материал: сталь оцинк.
   Артикул : ДУ40СО

3. Материал: нерж. сталь SUS304
   Артикул: ДУ40 S304

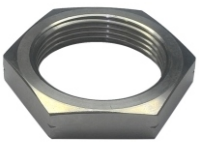

Продолжение на странице 4.

Опции (продолжение)

Жесткое удлинение вала (+215 мм)

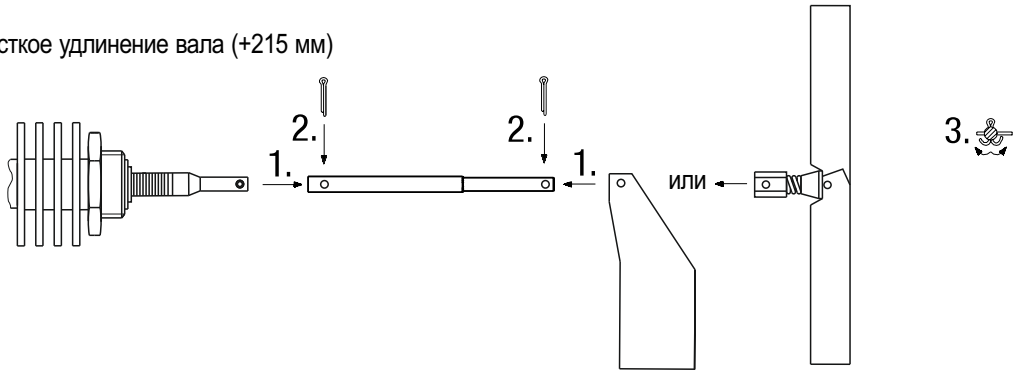

Маятниковое удлинение

1. Отрезать необходимую длину маятника

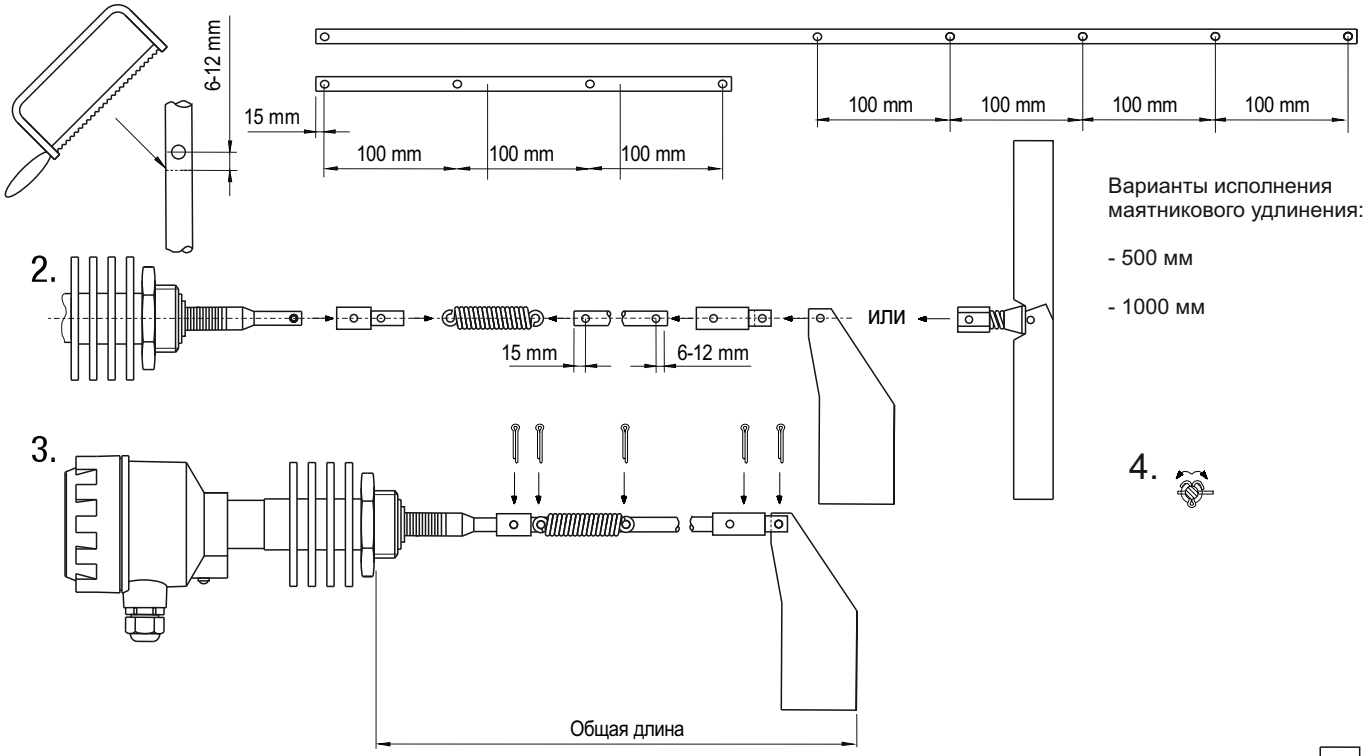

Варианты исполнения маятникового удлинения:

- 500 мм
- 1000 мм

Тросовое удлинение

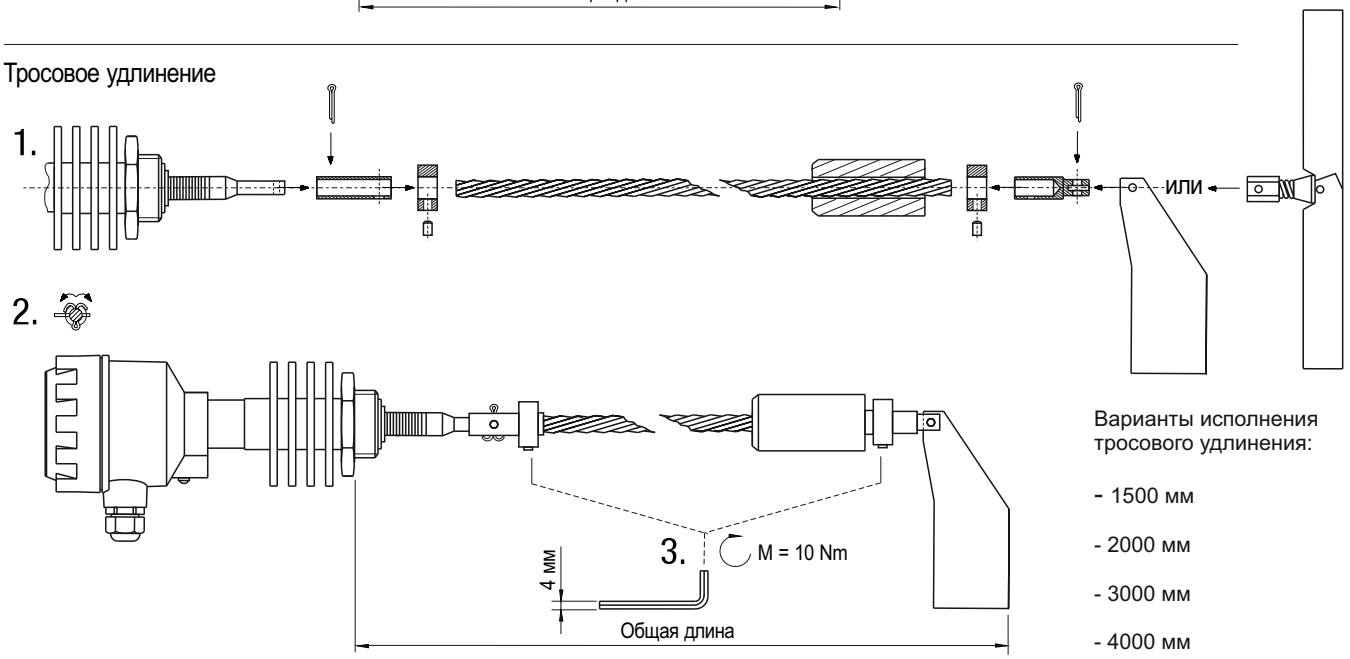

Варианты исполнения тросового удлинения:

- 1500 мм
- 2000 мм
- 3000 мм
- 4000 мм